CONFIGURAÇÃO DE PENAS P/ PLOTAGEM

COR	ESP.
1	0,4
2	0,2
3	0,6
4	0,25
5	0,3
6	0,5
7	0,25
8	0,1
9	0,15

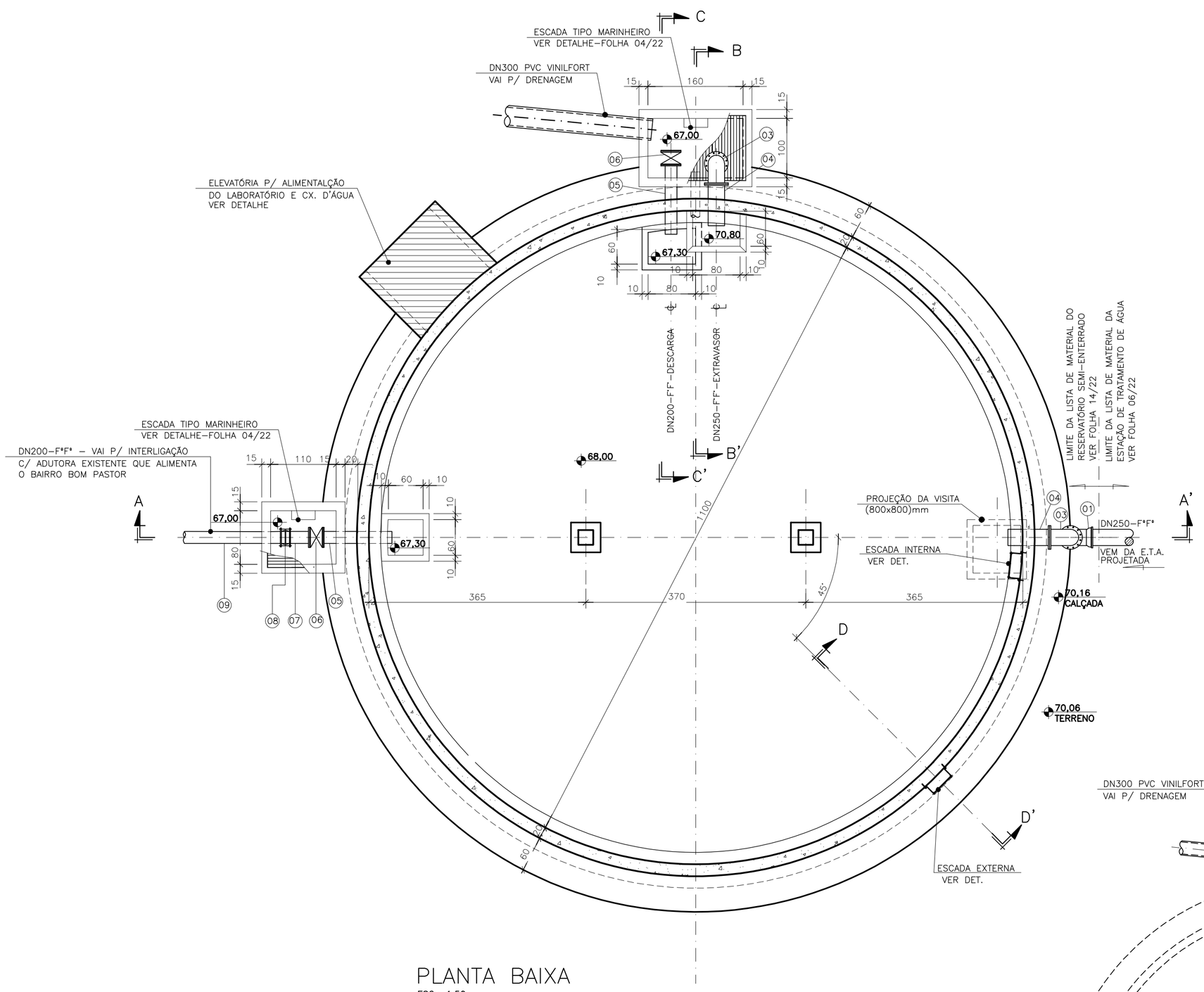

PLANTA BAIXA
ESC.: 1:50

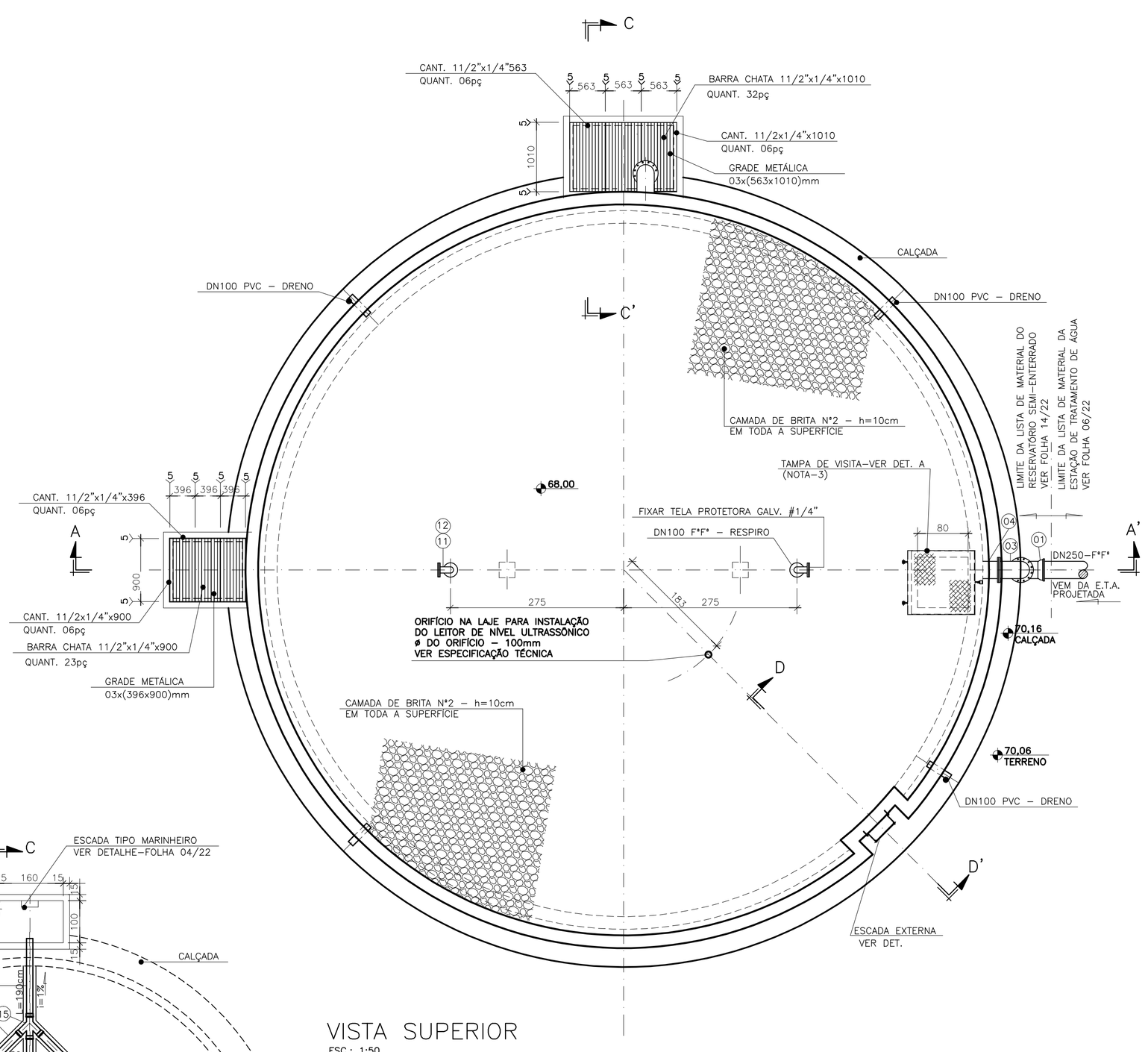

VISTA SUPERIOR
ESC.: 1:50

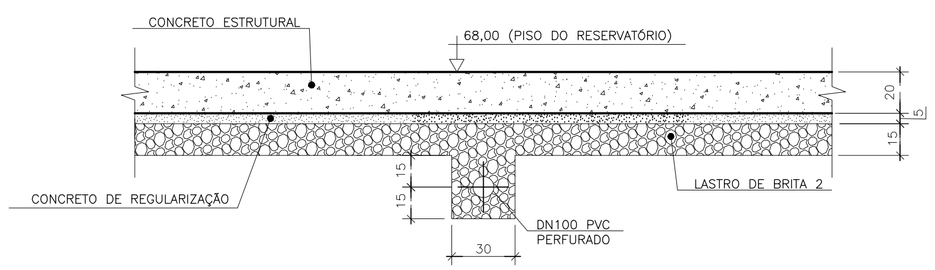

CORTE EE'
ESC.: 1:20

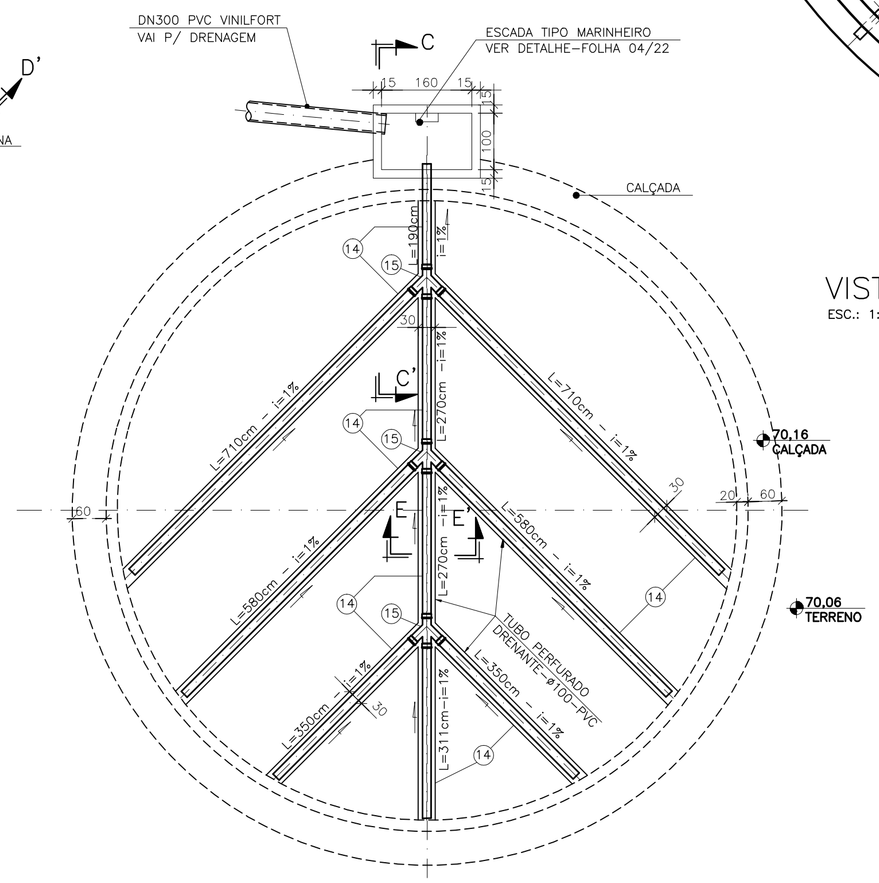

DRENAGEM SUBTERRÂNEA
ESC.: 1:75

NOTAS:

1– COTAS E DIMENSÕES EM CENTÍMETRO E ELEVAÇÕES EM METRO, EXCETO INDICAÇÃO CONTRÁRIA.
2– PARA CORTES, DETALHES E LISTA DE MATERIAL, VER FOLHA 14/22.
3– PARA PLANTA DE URBANIZAÇÃO, VER FOLHA 01/22.
4– PARA DETALHE DA ELEVATÓRIA, VER FOLHA 11/22.
5– PARA PLANTA DE TUBULAÇÕES EXTERNAS, VER FOLHA 02/22.

ESPECIFICAÇÃO TÉCNICA:
LEITOR DE NÍVEL ULTRA–SÔNICO

DESEMPENHO:

FAIXA DE MEDIÇÃO:	0,13m A 13,00m
MODO DE MEDIÇÃO:	DISTÂNCIA/NÍVEL/NÍVEL VAZIO/ VOLUME/ VOLUME VAZIO
TEMP. OPERACIONAL:	–10° A +50°
FAIL–SAFE:	SELECIONÁVEL VIA SOFTWARE
ALIMENTAÇÃO:	115 OU 230 Vac(+10%) 50/60Hz
SAÍDAS DE RELÉS:	2SPDT 230 Vac
SAÍDAS ANALÓGICAS:	4–20mA
INDICAÇÃO:	DISPLAY DE 4 DÍGITOS LCD E 2 LEDs DE ESTADO DE ALARME
INTERFACES:	4 TECLAS DE MEMBRANAS E/OU VIA PC

INVÓLUCRO:

PESO:	4Kg
PROTEÇÃO:	IP65
COMP. DO CABO:	ATÉ 300m
TEMP. OPERACIONAL:	–40° A 90°
FREQUÊNCIA:	41 KHz ±4%
ÂNGULO SÔNICO:	14° (± 2°)

SOFTWARE ECHOSUITE:
SOFTWARE DE CONFIGURAÇÃO, CALIBRAÇÃO E DIAGNÓSTICOS VIA MOCROCOMPUTADOR, COMPATÍVEL COM WINDOWS 95 OU NT4.

PARA A INSTALAÇÃO DO EQUIPAMENTO DEVERÁ SER FEITO UM FURO NA LAJE DO RESERVATÓRIO DE + OU – 4" E INSTALADO UMA CONEXÃO FLANGEADA A 1/3 DO RAIO DO MESMO. O SENSOR DEVERÁ SER ESPECIFICADO COM MONTAGEM EM FLANGE DE "X".

ESTE DESENHO É PROPRIEDADE DA COMPANHIA ESPÍRITO SANTENSE DE SANEAMENTO – CESAN E NÃO PODE SER COPIADO SEM SUA AUTORIZAÇÃO.

NÚMEROS	TÍTULOS	Nº	LOCAL	DISCRIMINAÇÃO	DES.	DIV.	GER.	DATA
PRINCIPAIS DESENHOS DE REFERÊNCIA		REVISÃO						

CANCELA E SUBSTITUI O DESENHO NÚMERO:

CANCELADO E SUBSTITUÍDO PELO DESENHO NÚMERO:

CENTRO DE DOCUMENTAÇÃO
RECEBIDO: __/__/__
Nº DOC.: _____ ASS.: _____
APROVAÇÃO CESAN:
ASS.: _____ MATR.: _____
UNID.: _____ DATA: __/__/__
ESTA APROVAÇÃO NÃO ISENTA A CONTRATADA DE SUAS RESPONSABILIDADES LEGAIS.

EMITENTE: AQUACONSULT — consultoria e projetos de engenharia ltda

PROJETADO:	COORDENADOR:
SÍLVIO J. M. LOBATO	NESTOR A. GORZA. JR.
CREA: 612–D REGIÃO: ES	CREA: 3424–D REGIÃO: ES
DESENHO: FLÁVIA S. BORGES	Nº DES. PROJETISTA: 066–GE–6–015–403
DATA: __/01/06	

RESPONSÁVEL TÉCNICO: ALEXANDRE J. SERAFIM
CREA: 961–D REGIÃO: ES ART Nº: _____ DATA: 01/06

EMISSÃO CESAN		DATAS
PROJETADO:	AQUACONSULT	01/06
CREA:		
DESENHADO:		
VERIFICADO:	MILTON KLAINE	01/06
DIVISÃO:	MILTON KLAINE	01/06
GERÊNCIA:	CLÁUDIA V. D. CONTARATO	01/06

CESAN

MUNICÍPIO: **VIANA** | DISTRITO: **SEDE** | BAIRRO: **SEDE**

NOME DO EMPREENDIMENTO: **AMPLIAÇÃO SIST. ABASTECIMENTO DE ÁGUA–CONT. 016/05**

TÍTULO: **ESTAÇÃO DE TRATAMENTO DE ÁGUA – VIANA**
PROJ. ARQUIT. E HIDRÁULICO – RESERV. SEMI–ENTERRADO VOL.=300m³
PLANTA BAIXA, VISTA SUPERIOR E DRENAGEM SUBTERRÂNEA

ESCALA:	FOLHA:	Nº CESAN	REV:
INDICADA	13 / 22	B–048–000–40–5–XX–0012	0